全日本・関東９人制バレーボール実業団男女選手権大会県予選会

＜女子組合せ＞　　H22-5-9（日）

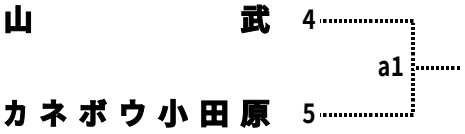

会場　：　富士フイルム足柄第一体育館

＜男子組合せ＞

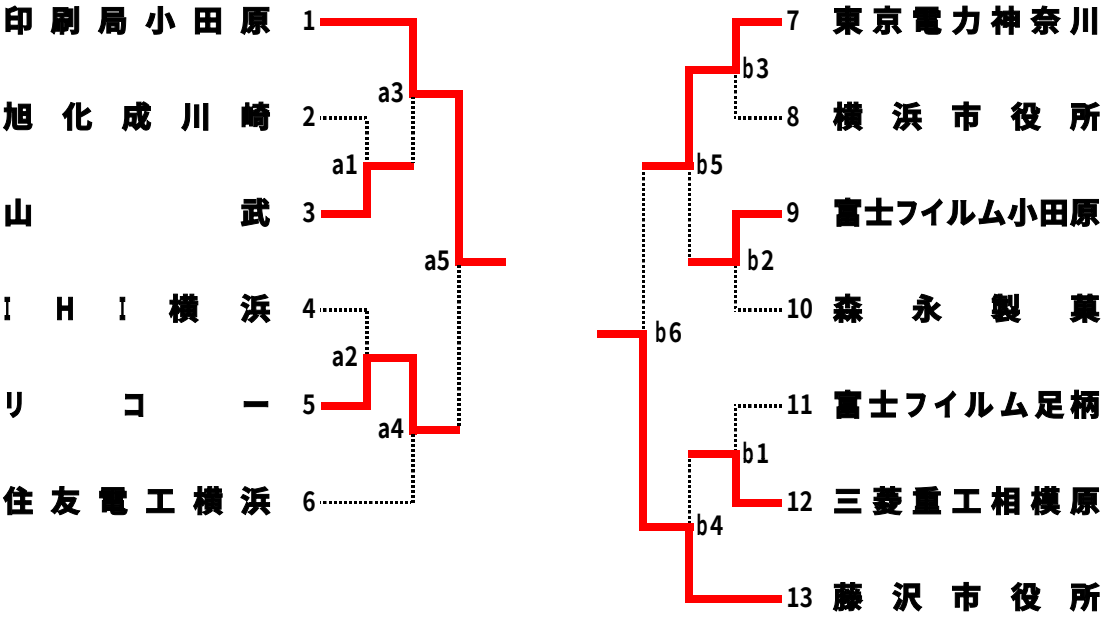

＜3位決定戦＞

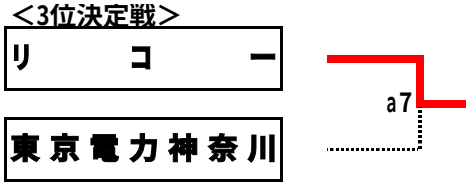

＜7位決定戦＞

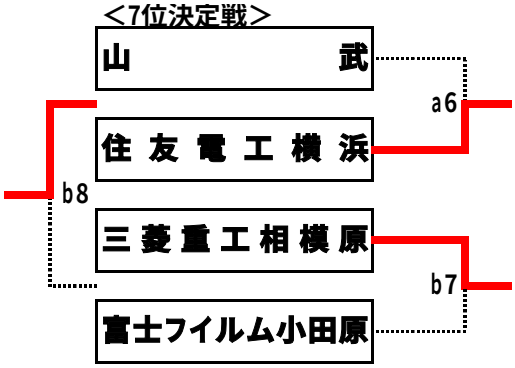

1）a5，b6，a7の勝者(3チーム)は全国大会に推薦します。
2）a5，a6，b6，b7，b8の勝者、a7の両者(7チーム)は関東大会に推薦します。

注1：上位チーム（男子7チーム、女子4チーム）を相模原市で開催の関東大会へ推薦いたします。
又全国大会（於　男子　栃木県、女子　新潟県佐渡市）へは、上位男子3チーム、女子2チームを推薦いたします。
この他に男子「日本精工」を全国・関東選手権大会ともに予選なしで推薦します。

注2：ベスト8に入賞のチームは6月20日（日）開催の選抜大会に参加お願いします。

会場　：　小田原市内体育館